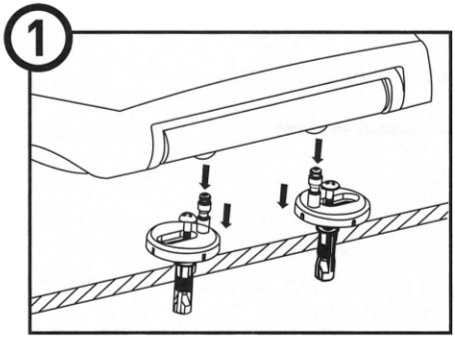
1

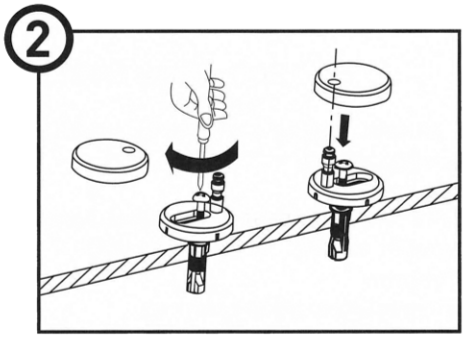
2

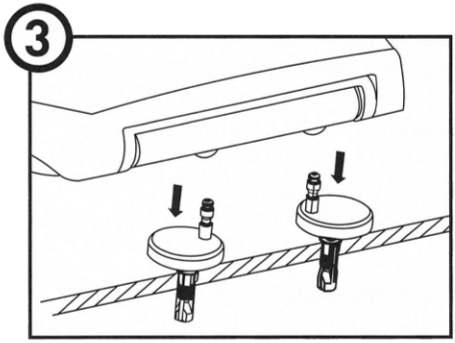
3

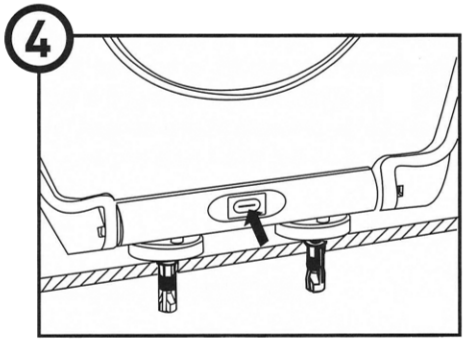
4

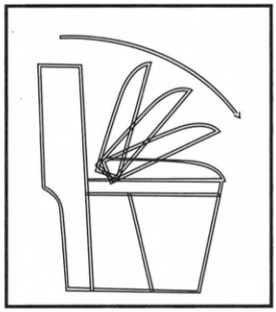







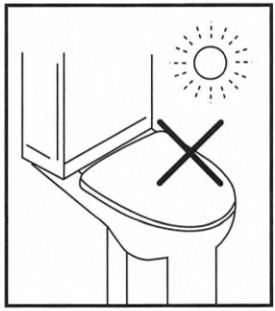



Soft Close Seat Instruction & Guide

To ensure lasting satisfaction with your please adhere to the following advice;

- Do not force the seat to the closed position.
- The seat should be cleaned with a soft cloth and warm soapy water or a mild detergent.
- Dry completely after cleaning.
- Do not use any harsh or abrasive chemicals or products containing chlorine or acids on the seats or the hinges, as this will void the warranty and could cause yellowing or peeling of the material. The toilet seat lid should be left up when chemical agents are used to clean the pan, as vapours from the cleaning agents may attack the surface of the fitting.
- Do not expose the seat to pro-longed direct sunlight.
- Do not stand on the toilet seat or pan.

Soft/Slow Close Klozet Kapakları Kullanımı

- Montaj, yetkili satıcıların tavsiye edeceği belgeli veya firmamızın belirlediği tesisatçılar tarafından yapılmalıdır.
- Montaj yapılmadan önce ürünle birlikte verilen veya tavsiye edilen yan malzemelerin kullanılması gerekmektedir.
- Montaj sonrasında kapağın düzgün çalışıp çalışmadığı kontrol edilmelidir.
- Kapağı kapatmak için el ile güç uygulanıp bastırılmamalıdır.
- Yüzeylere sert ve sivri cisimlerle vurulmamalıdır.
- Klozet kapağının üzerine kesinlikle ayakla basılmamalıdır, güç uygulanmamalıdır.
- Sıcaklık derecesi yüksek, yüzeyi bozabilecek nesneler klozet kapaklarınızın üzerine konulmamalıdır.
- Kapaklar uzun süre güneş ışığına maruz bırakılmamalıdır.
- Yüzeyler sert temizlik araçları (tel, süngerin sert yüzeyi, vb.), asit ve aşındırıcı ihtiva eden temizlik maddeleri (çamaşır suyu, amonyaklı temizleyiciler, tuz ruhu vb.) ile temizlenmemelidir.
- Derecesi yüksek alkol, neft, tiner ve aseton gibi maddelerin ürünlerle temas ettirilmemelidir.
- Klozet temizliği yapılırken kapak yukarı kaldırılmalıdır. Temizlik malzemesinin buharı kapak yüzeyini bozabilir.
- Ürünler yetkisiz kişiler tarafından onarılmaya çalışılmamalıdır.
- Ürünler kullanma kılavuzunda yer alan hususlara uygun kullanılmalıdır.